第32回 道央クラブバレーボール連盟９人制選手権大会

大会会長　吉川　貴盛
大会委員長　髙橋　克徳
競技委員長　佐藤　充昭
審判委員長　大友　大輔
総務委員長　津田　良二

平成27年1月18日(日)　千歳市開基記念総合武道館
開場 8:00 代表者会議 8:15 開会式 8:30 競技開始予定 9:15

【男子の部】

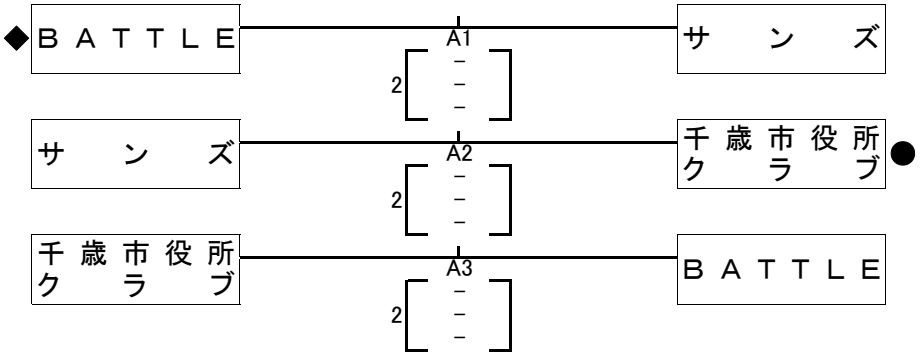

【女子の部】

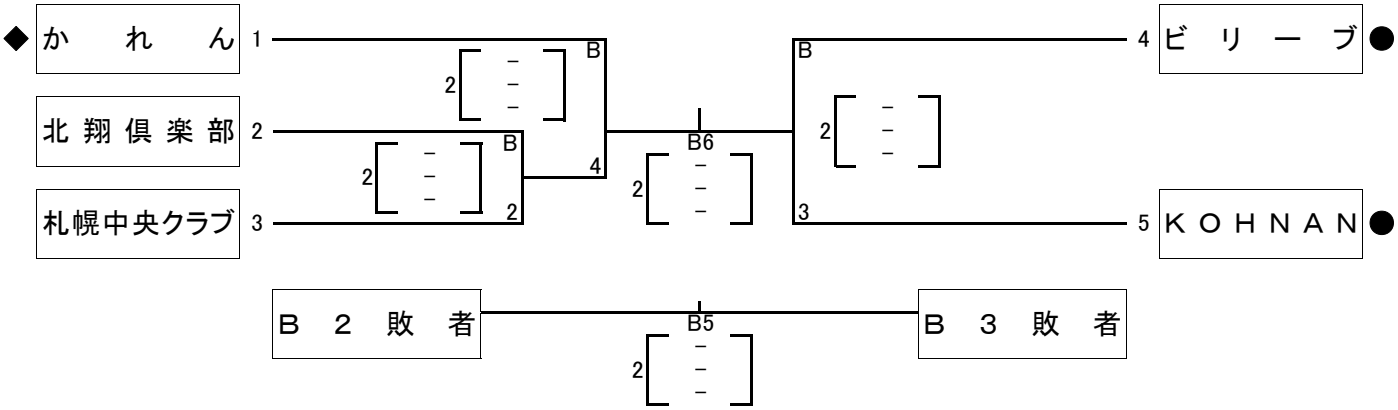

【４号球の部】

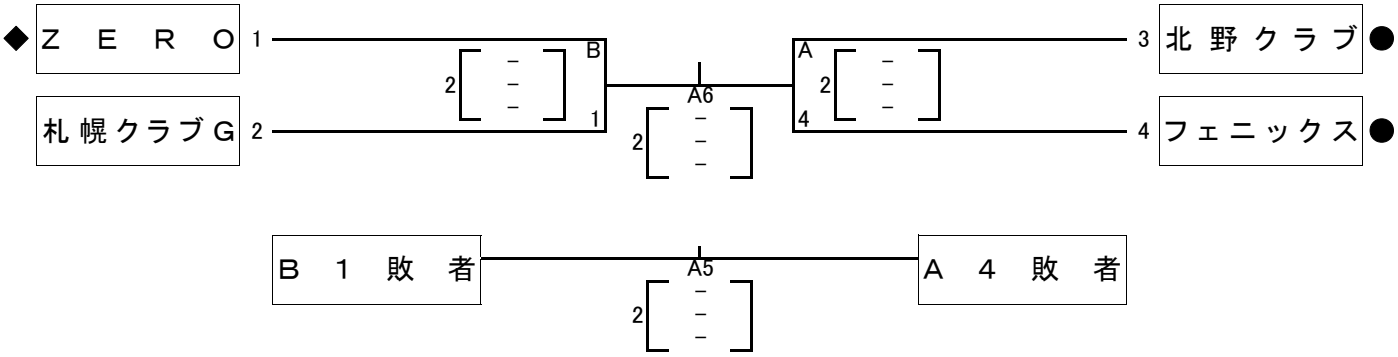

注）◆……選手宣誓，
（開会式において）

■……今回は役員で実施します
（大会会場設営補助として）

●……第１試合の補助審判員(７名)
（記録１，ラインジャッジ４，点示２）